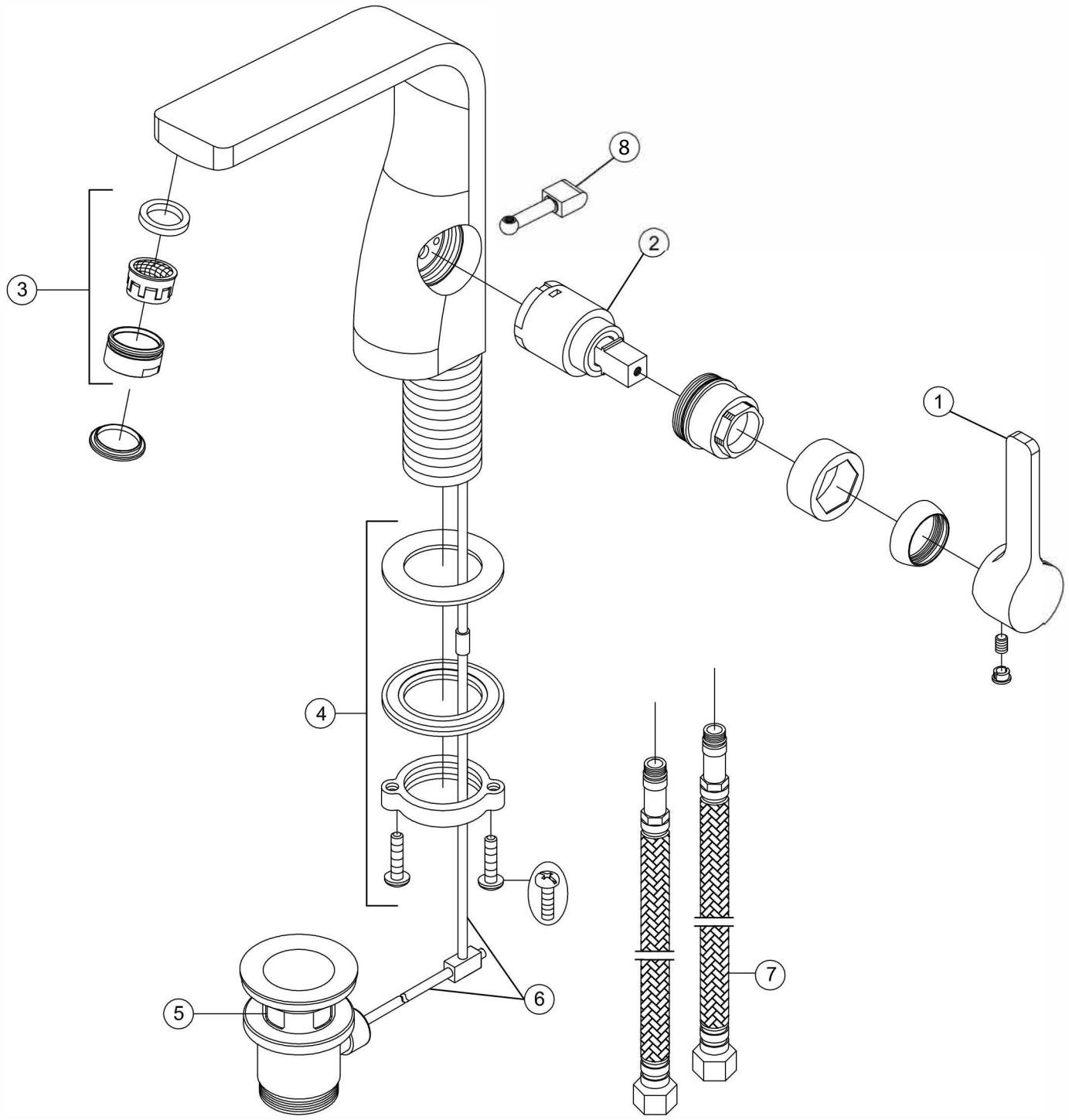

1	230 9940M	Griff komplett I handle complete	230 1000
2	099 9004	Keramik-Kartusche ø 25 mm I ceramic cartridge ø 25 mm	
3	099 9120	Luftsprudler mit verchromter Hülse I aerator with chrome sleeve	
4	099 9805	Befestigungset I fixing set	
5	099 9300	Ablaufgarnitur 1 1/4" 1pop up waste 1 1/4"	29.03.2023
6	099 9851	Zugstangenset mit Kugelstange 200 mm I pop-up rod and ball rod 200 mm	
7	099 9200	Flexschläuche 3/8" x M 1O I flexible connection hose ü 3/8" x M 1O	STEINBERG
8	099 9831	Zugstangegriff, Chrom / pin for pop-up rod and ball rod, chrome	finest faucets and accessories